AT	AUSTRIA

Diagram / Parts List

VC2512L

Staubsauger

2024/11

(AT) VC2512L / Staubsauger

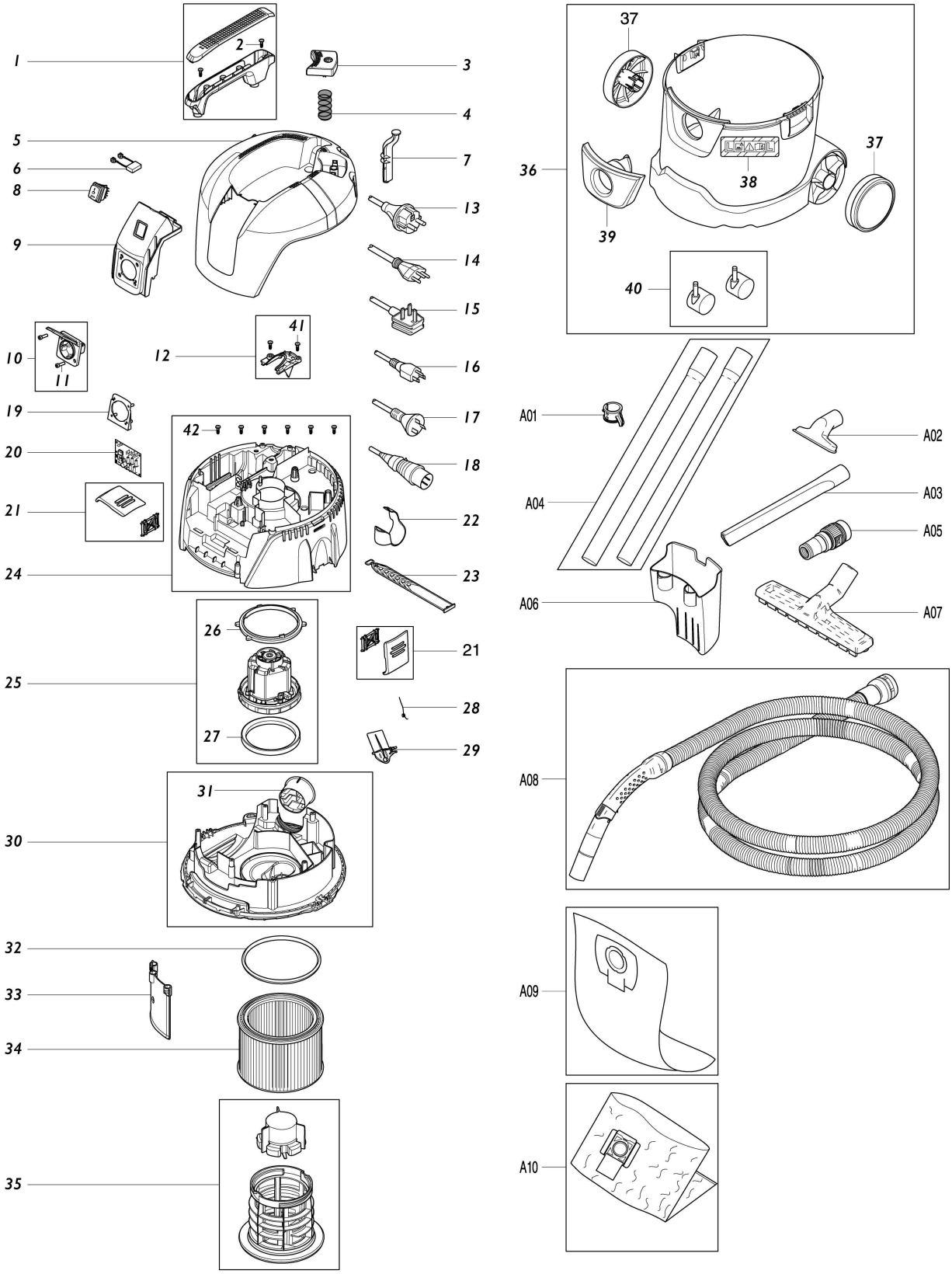

AT	AUSTRIA

VC2512L / Staubsauger

Pos.	Artikel-Nr.	Bezeichnung	Stk.	Hinweis
001	W107409137	Handgriff kpl.	1	
002	W302003704	Schraube 5x18	2	
003	W107409153	Taster f. Filterabreinigung	1	
004	W107411345	Feder	1	
005	W107411996	Haubenabdeckung	1	
006	W107404542	Kondensator 0,1µF	1	
007	W107409141	Schaltstück	1	
008	W107409135	Schalter	1	
009	W107411997	Frontblende	1	
010	W302004034	Steckdose EU	1	
011	W302004032	Schraube 3,5x18	2	
012	W107409125	Kabelausgang	1	
013	W107402641	Netzleitung HO7RN-F 7,5mtr	1	
019	W302002052	Steckdosen-Blende	1	
020	W107409188	Elektronik	1	
021	W107409130	Verschlussklammer-Set	2	
022	W107402799	Schlauchhalter	1	
023	W107409131	Gummiband	1	
024	W107409132	Haube	1	
025	W107409160	Motor kpl.	1	
026	W107409163	Motorlagerring Oben	1	
027	W107409164	Motorlagerring Unten	1	
028	W909100083	Drehfeder	1	
029	W107409129	Entstauberklappe	1	
030	W107409166	Grundplatte f. Haube	1	
031	W107409167	Luftauslass	1	
032	W107409165	Dichtung Filterelement	1	
033	W107409159	Prallblech	1	
034	P-70219	Filterelement	1	
035	W302002042	Filterspannscheibe	1	
036	W107412001	Behälter 25L	1	
037	W107409170	Rad 130	2	
038	W302004200	Schild Staubklasse L	1	
039	W107409169	Fitting	1	
040	W140642250	Rolle 50 2Stk.	1	
041	W302003704	Schraube 5x18	2	
042	W302003704	Schraube 5x18	6	